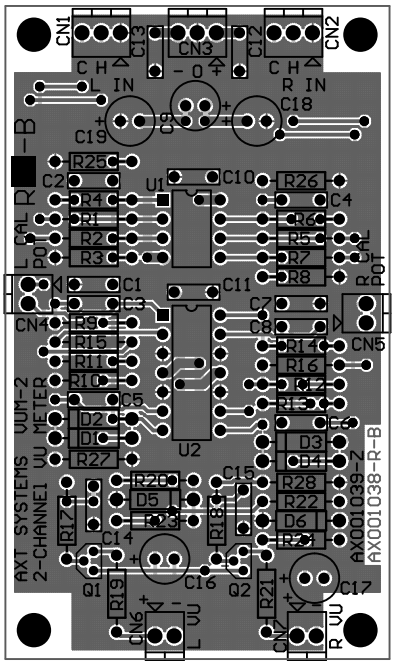
CN1
C13
CN3
C12
CN2
C H
- 0 +
C H
L IN
R IN
C18
C19
C9
R-B
R25
C2
U1
C10
R26
C4
R4
R1
R2
R3
R6
R5
R7
R8
L CAL POT
R CAL POT
C1
C3
C11
C7
C8
CN4
R9
R15
R11
R10
R14
R16
R12
R13
CN5
C5
D2
D1
R27
U2
D3
D4
R28
R22
D6
R24
AXT SYSTEMS VUM-2
2-CHANNEL VU METER
AX001039-Z
AX001038-R-B
R20
D5
R23
C15
R17
R18
C14
C16
C17
Q1
Q2
R19
R21
CN6
L VU
CN7
R VU